Универзитет у Београду
Електротехнички факултет

07. фебруар 2010. год.

ЕЛЕКТРАНЕ

Напомена: ***Испит траје 120 минута.***

ЗАДАТАК 1: Нацртати скицу и објаснити како се врши регулација снаге код Пелтонове турбине. Објаснити како се врши нагло смањење снаге турбине у хаваријским режимима .

.

ЗАДАТАК 2: Шта је кавитација? Користећи дату релацију и табелу објаснити услове појаве кавитације код хидрауличких реакцијских турбина.

$$p_{\mathrm{M}} = \gamma\left[\frac{\alpha_{\mathrm{B}} v_{\mathrm{B}}^2 - \alpha_M v_M^2}{2g} + \Delta h - H_s\right] + p_{at} \geq p_k$$

t **(°C)**	0	20	40	60	80	100
p_k **(MPa)**	0,001	0,004	0,01	0,02	0,045	0,1

ЗАДАТАК 3: Шта је приказано на слици? Објаснити принцип рада приказаног постројења и навести основне карактеристике.

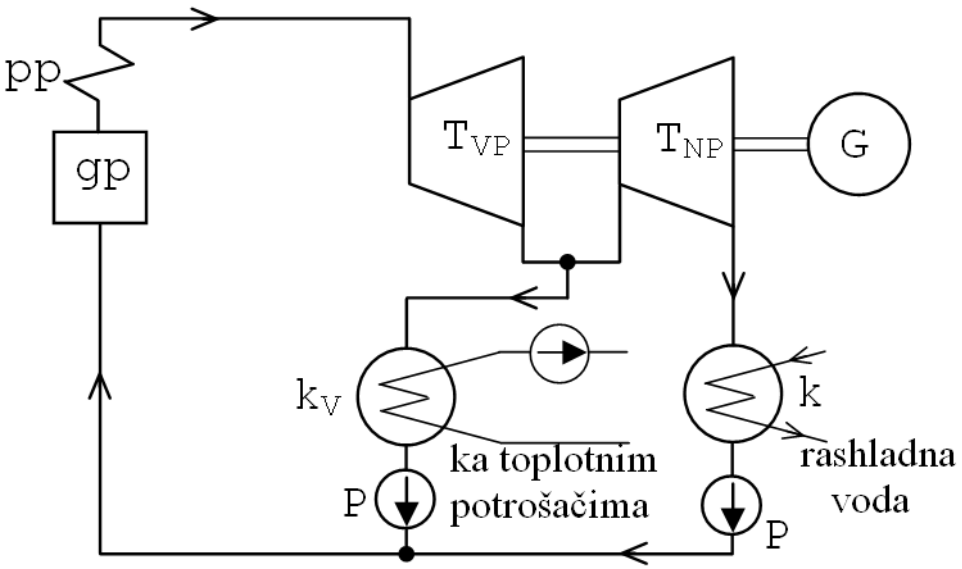

ЗАДАТАК 4: Уређаји за пречишћавање димних гасова код термоелектрана на угаљ.

ЗАДАТАК 5: Објаснити принцип рада и навести основне карактеристике побудног система приказаног на слици. Посебно објаснити улогу R i C.

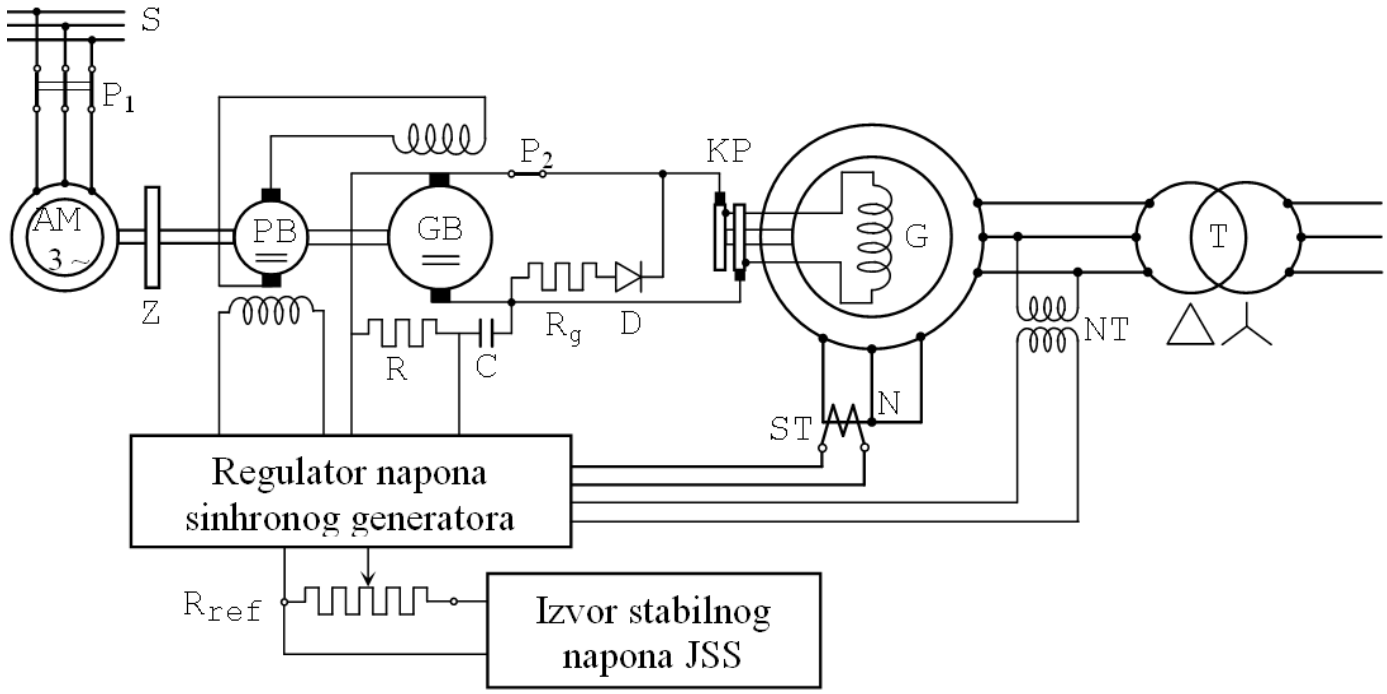
S
P1
P2
KP
AM
3 ~
PB
GB
G
T
Z
Rg
D
R
C
NT
ST
N
Regulator napona
sinhronog generatora
Rref
Izvor stabilnog
napona JSS